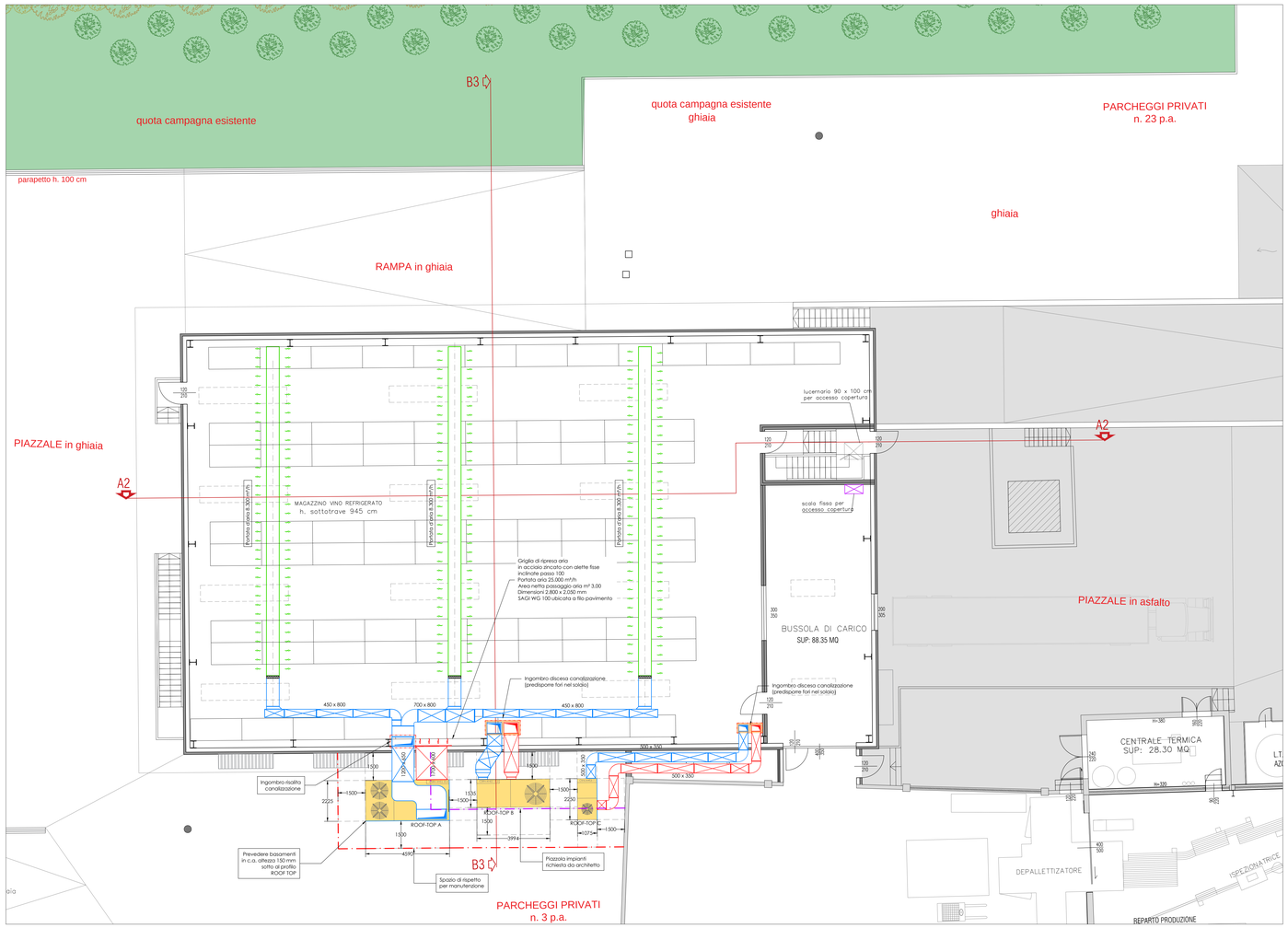

LEGENDA	
	Canalizzazione rettangolare di mandata aria, in acciaio zincato per la parte esterna coibentato con lastra Armaflex 32 mm e rivestimento di protezione in lamierino di alluminio
	Canalizzazione rettangolare di ripresa aria, in acciaio zincato per la parte esterna coibentato con lastra Armaflex 32 mm e rivestimento di protezione in lamierino di alluminio
	Canalizzazione rigida circolare microforata di mandata aria in acciaio zincato
	Serranda di regolazione aria, circolare marca SAGICORM mod. GTC

LEGENDA		POTENZE ELETTRICHE
ROOF TOP A	CLIMATIZZATORE AUTONOMO IN POMPA DI CALORE TIPO ROOF-TOP. - Marca: CLIVET - Mod.: CSRN-XHE2 - Grandezza: 33,4 - Portata aria di mandata/ripresa 25.000 m³/h - Portata aria esterna di ricambio 1.600 m³/h - Potenza frigorifera 98,9 kW - Temperatura bulbo secco mandata 8,5 °C - Potenza riscaldamento max 85 kW - Resistenza eventuale di back-up inverno 18 kW - con batterie di post-a gas caldo - Dimensioni L x P 4590 x 2225 mm H 1645 mm	- Potenza assorbita compressori estate kW 27,5 - Potenza assorbita compressori inverno kW 23,0 - Potenza assorbita ventilatori di ripresa 2,6 kW - Potenza assorbita ventilatori di mandata 7,78 kW - Potenza assorbita ventilatori condensazione 1,5 kW x 2 - Resistenza elettrica in funzionamento invernale nelle fasi di sbrinamento 18 kW
ROOF TOP B	CLIMATIZZATORE AUTONOMO IN POMPA DI CALORE TIPO ROOF-TOP. - Marca: CLIVET - Mod.: CSRN-XHE2 - Grandezza: 15,2 - Portata aria di mandata/ripresa 13.000 m³/h - Portata aria esterna di ricambio 550 m³/h - Potenza frigorifera 45,4 kW - Temperatura bulbo secco mandata 8,2 °C - Potenza riscaldamento max 35 kW - Resistenza eventuale di back-up inverno 9 kW - con batterie di post-a gas caldo - Dimensioni L x P 3994 x 1535 mm H 1380 mm	- Potenza assorbita compressori estate kW 12,9 - Potenza assorbita compressori inverno kW 8,9 - Potenza assorbita ventilatori di ripresa 2,6 kW - Potenza assorbita ventilatori di mandata 4 kW - Potenza assorbita ventilatori condensazione 1,5 kW - Resistenza elettrica in funzionamento invernale nelle fasi di sbrinamento 9 kW
ROOF TOP C	CLIMATIZZATORE AUTONOMO IN POMPA DI CALORE TIPO ROOF-TOP. - Marca: CLIVET - Mod.: CKN-XHE2i - Grandezza: 7,1 - Portata aria di mandata/ripresa 3.200 m³/h - Portata aria esterna di ricambio 70 m³/h - Potenza frigorifera 20 kW - Temperatura bulbo secco mandata 10,3 °C - Potenza riscaldamento max 15 kW - Resistenza eventuale di back-up inverno 6 kW - con batterie di post-a gas caldo - Dimensioni L x P 2250 x 1075 mm H 1210 mm	- Potenza assorbita compressori estate kW 4,9 - Potenza assorbita compressori inverno kW 3,8 - Potenza assorbita ventilatori di ripresa 0,9 kW - Potenza assorbita ventilatori di mandata 1 kW - Potenza assorbita ventilatori condensazione 0,65 kW - Resistenza elettrica in funzionamento invernale nelle fasi di sbrinamento 6 kW

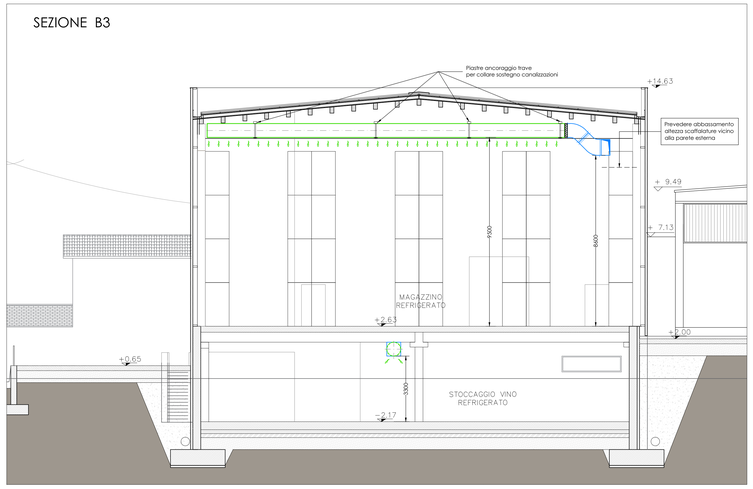

ROOF TOP A - CLIVET CSRN-XHE2 33.4

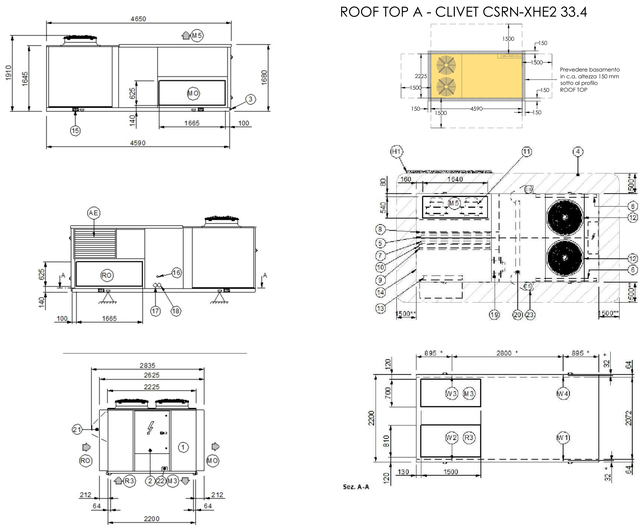

ROOF TOP B - CLIVET CSRN-XHE2 15.2

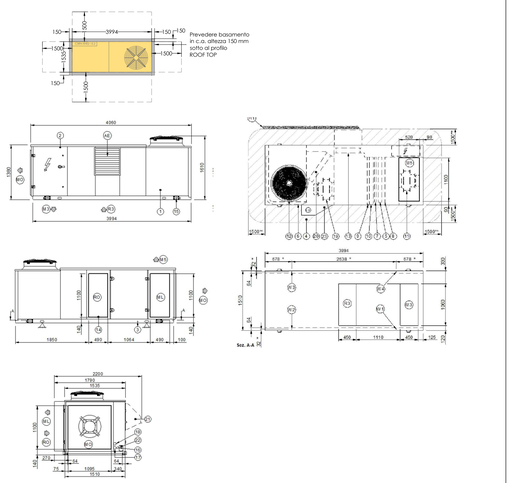

ROOF TOP C - CLIVET CKN-XHE2i 7.1

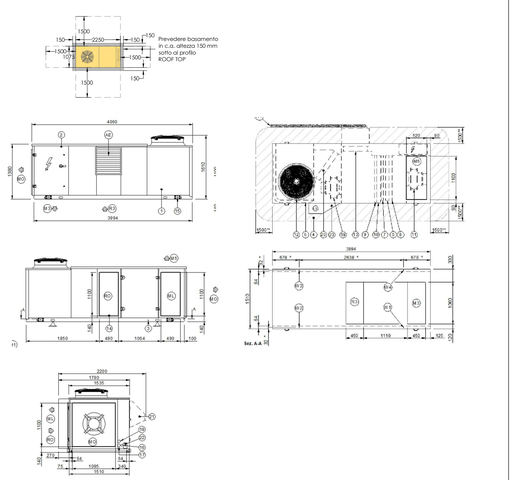

COMUNE DI REGGIO EMILIA
Provincia di Reggio Emilia

PROCEDIMENTO UNICO AI SENSI DELL'ART. 53, COMMA 1, LETTERA B) DELLA L.R. 24 / 2017 PER L'APPROVAZIONE DEL PROGETTO DI AMPLIAMENTO DELLO STABILIMENTO ESISTENTE DELLA DITTA MEDICI ERMETE & FIGLI S.R.L., IN LOCALITA' VILLA GAIDA - REGGIO EMILIA, IN VARIANTE ALLA PIANIFICAZIONE TERRITORIALE VIGENTE

Localizzazione intervento:
Reggio Emilia - Località Gaida
via Isacco Newton, n.13/a

Proprietà:
Medici Giorgio
Medici Valter
Medici Ermete & Figli s.r.l.
Credemleasing - Società per Azioni

Richiedente:
Medici Ermete & Figli s.r.l.
via Isacco Newton 13/a - 42124 Gaida di Reggio Emilia
tel. 0522 942135 - fax. 0522 941641
P.Iva e Cod.Fisc. 00126840354

MEDICI ERMETE & FIGLI S.R.L.
Sede Legale: Via Newton 13/a - 42124 GAIDA
REGGIO EMILIA - ITALIA
Tel. 0522/ 942135 - Fax 0522 941641
C.F e Partita IVA: 00126840354
Cod. ACCISA IT00REV00010D

Progetto architettonico e coordinamento generale:
Andrea Oliva architetto
via L. Ariosto, 17 - 42121 Reggio Emilia
telefax 0522 1713846 - info@oliharchitetta.it

Geom. Iller Cavatorti
via Donizetti, 2 - 42100 Reggio Emilia

Progetto strutturale:
Delmonte Parisoli ingegneri associati
via D. F. Cecati, 13/B - 42123 Reggio Emilia (RE)

INGEGNERIA 1996 S.R.L.
via Circonvallazione, 358 - 24056 Fontanella (BG)

Progetto impianto elettrico:
Eta Studio s.r.l.
via Maestri del Lavoro, 2 - 42122 Reggio Emilia

Progetto Impianti Meccanici:
Ing. Fiorenzo Chierici
P.le Sallustio, 11 - 43123 Parma (PR)
Daniele Scaglioni
consulenza risparmio energia e impianti termici
P.le Sallustio, 11 - 43123 Parma (PR)

Progetto Prevenzione Incendi:
Studio Tecnico Mattioli
via Legnano, 28/A - 42024 Castelnovo di Sotto (RE)

Emissioni in atmosfera, valutazione impatto acustico, Rapporto Ambientale VAS, AUA :
SIL engineering s.r.l.
via Aristotele 4 - 42122 Reggio Emilia

Progetto Idraulico:
More energy s.r.l.
via Ragazzi del '99, 39/A - 42124 Reggio Emilia

Valutazione energetica:
Ing. Giancarlo Manghi
via E. Arduini, 14/B - 42025 Cavriago (RE)

Ing. Fiorenzo Chierici
Daniele Scaglioni

oggetto: Impianto di riscaldamento e raffrescamento
Pianta piano terra
Sezione B3

scala: 1:100

data : Maggio 2020

IM.02 Rev.2