PARTICOLARE 2 - SCALA 1:50

PARTICOLARE A

PARTICOLARE VALVOLA ANTIRIFLUSSO
COLLETTORE ALLACCIAMENTO LOTTO-VASCA
(SCALA 1:50)

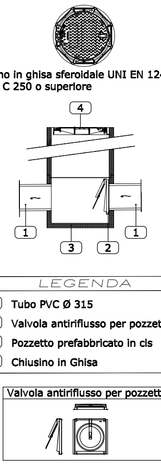

LEGENDA	
1	Tubo PVC Ø 315
2	Valvola antiriflusso per pozzetto
3	Pozzetto prefabbricato in cls
4	Chiusino in Ghisa

Valvola antiriflusso per pozzetto

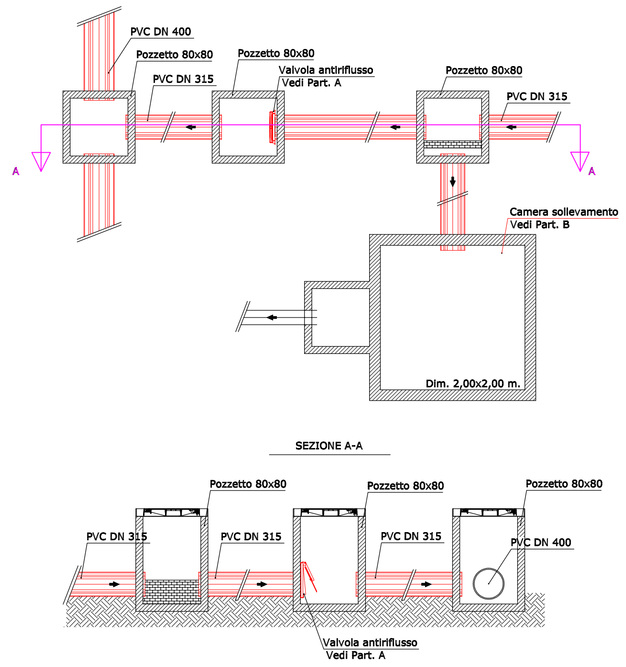

TIPOLOGICO
SOLLEVAMENTO ACQUE NERE

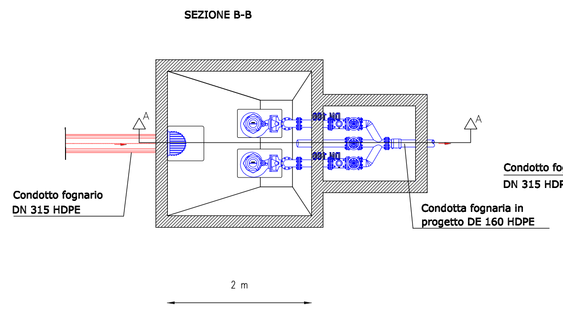

PARTICOLARE B

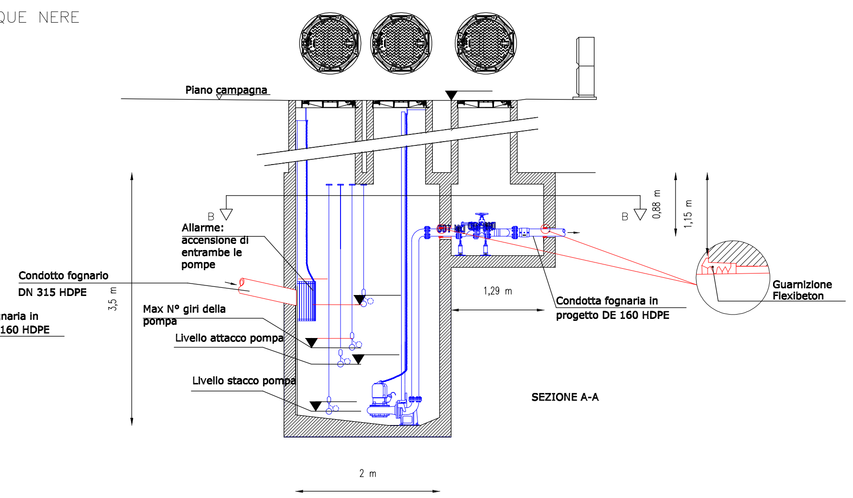

SCALETTA DI ACCESSO POZZETTO POMPE DI SOLLEVAMENTO

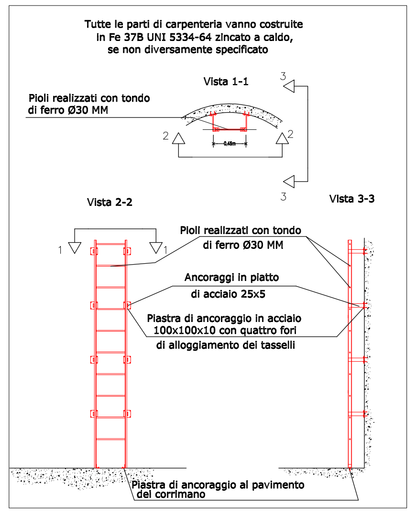

PLANIMETRIA SCALA 1:2000

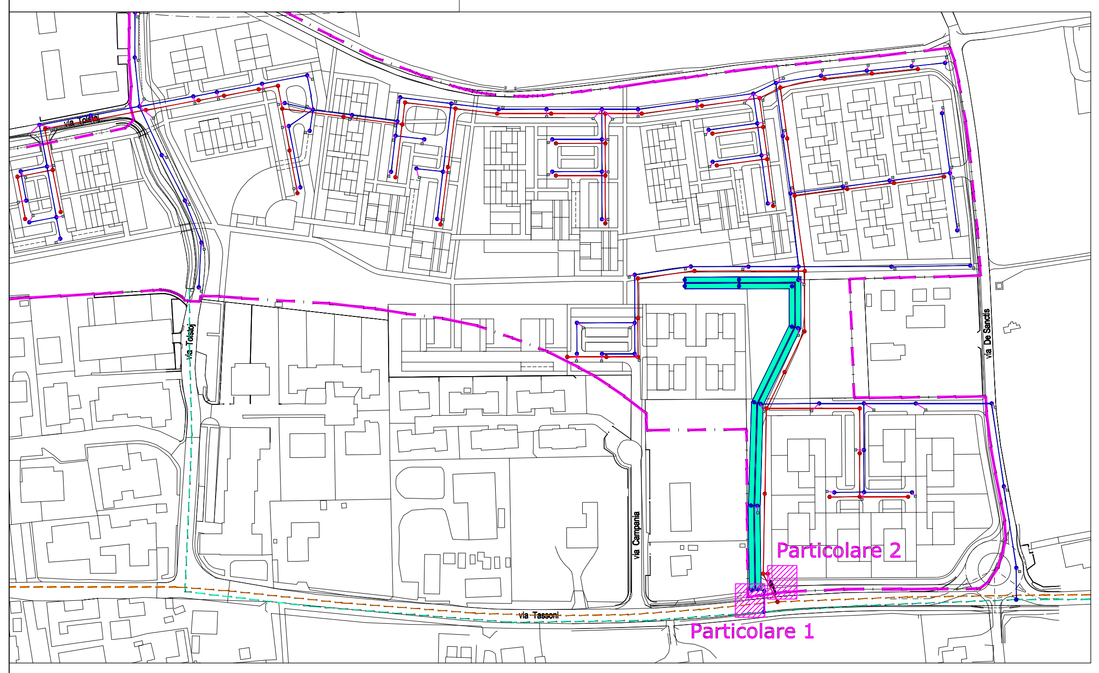

PARTICOLARE 1 - SCALA 1:50

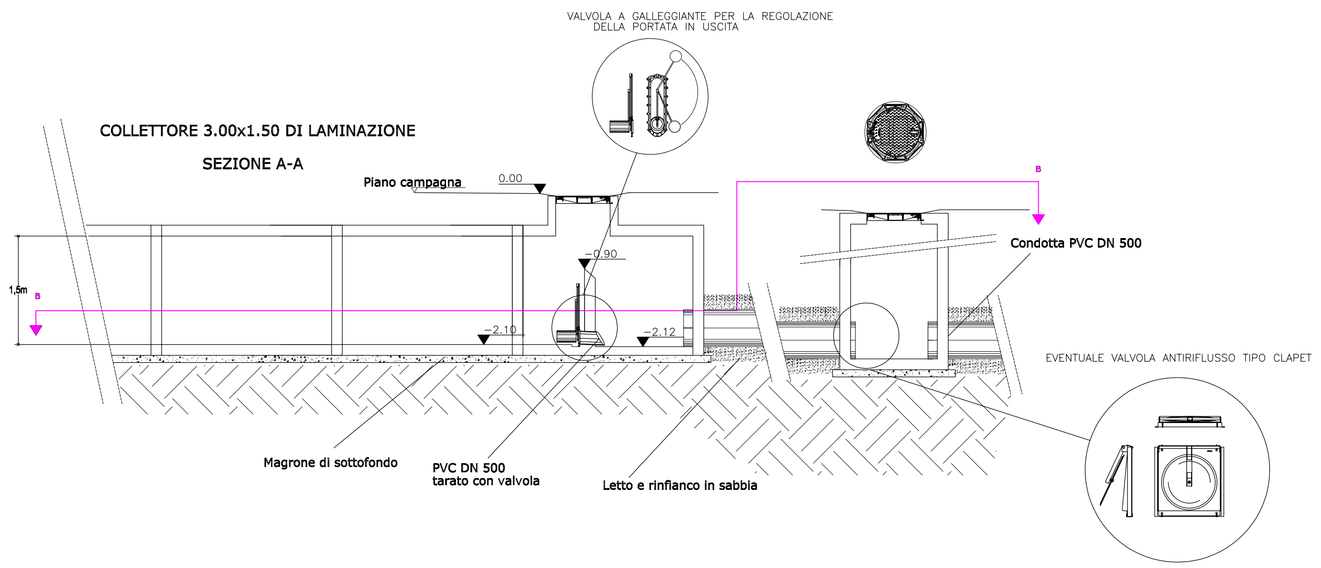

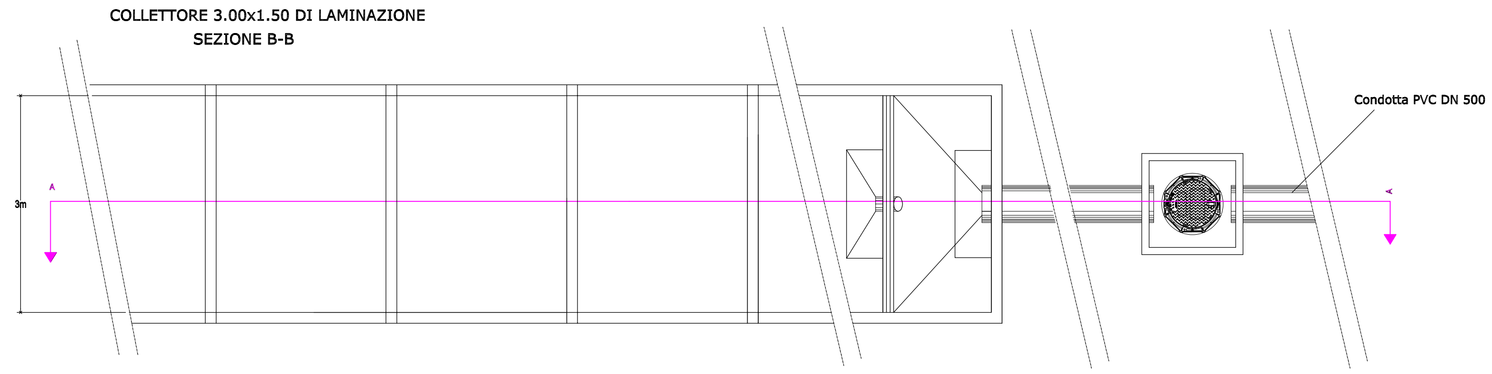

PARTICOLARE VALVOLA ANTIRIFLUSSO
COLLETTORE RECAPITO VASCA-RETE
(SCALA 1:50)

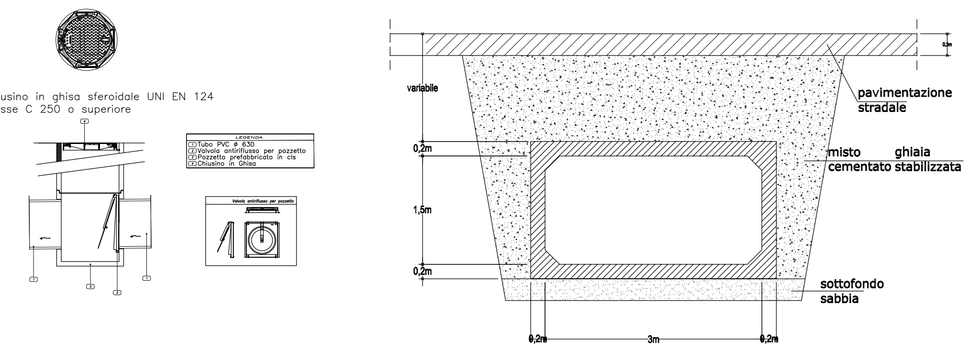

DEPOSITO

cooperativa ARCHITETTI E INGEGNERI progettazione
via Gandhi n.1 - scala D
42100 Reggio Emilia
tel. 0522/292910
fax 0522/322127
e-mail cairep@tin.it

Arch. Roberto Orlandini
viale Montegrappa n.9
42100 Reggio Emilia
tel. 0522/432255
fax 0522/432255

committente: coop edilizia LA BETULLA s.c.r.l.
Via Gandhi n.16 - 42100 Reggio Emilia

progetto: PIANO PARTICOLAREGGIATO DI INIZIATIVA PRIVATA SULL' AREA TI 4-27

denominazione: FOGNATURE E ALLEGATI ORGANI IDRAULICI SPECIALI

prat.	2650
file:	2650-00-S-AR - FOGNE-03.dwg
data	10.07.2007
aggiorn.	01.12.2008
scala	1:2000 - 1:50
elaborato	S.AR.08.01.3